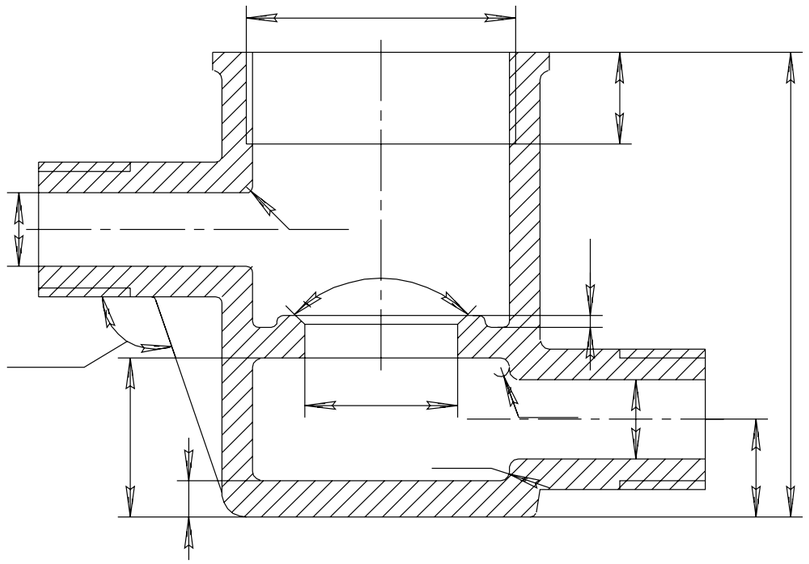

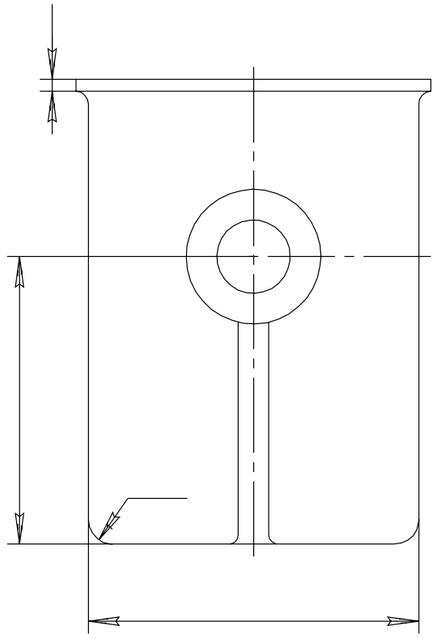

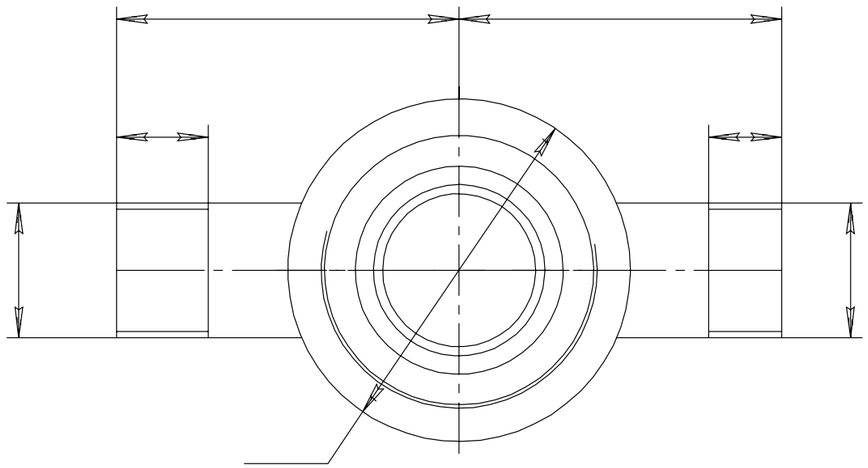

					М400 52 00 01			
Изм	Лист	№ докум	Подп	Дата	Корпус	Лит	Масса	Масштаб
Разраб		Суворов Д С						1 2
Пров		Лузанова				Лист	Листов	
Т контр								
Н контр					СЧ 15 ГОСТ 1412-79	ЛТ-519-3		
Утв								